ANBUDSUNDERLAG

Revolvision AB i konkurs

Revolvision AB, 559025–9296, (”**Bolaget**”) försattes efter egen ansökan i konkurs vid Stockholms tingsrätt den 29 juli 2026, varvid advokat Hedvig Mårstad förordnades som konkursförvaltare. För konkursboets räkning säljs nu Bolagets rörelsetillgångar, vilka beskrivs nedan.

1. Om Bolaget och den tidigare verksamheten

Bolaget har sedan 2020 bedrivit produktutveckling avseende ett självrengörande visir med tilltänkt användningsområde inom bland annat travsport, motorcross och tillverkande industri. En översiktlig beskrivning av visiret och dess användningsområde framgår av bilagda presentationer, Bilaga 1-2.

Bolaget är, enligt uppgift, innehavare av de patent och patentansökningar som framgår av Bilaga 3.

Konkursboet har uppdragit åt Bergenstråhle & Partners AB att, inför publiceringen av konkursboets anbudsunderlag, värdera Bolagets tillgångar. Värderingsutlåtandet, daterat den 4 november 2026, biläggs som Bilaga 4.

Bolagets senast hos Bolagsverket registrerade årsredovisning, vilken avser räkenskapsåret 2025, biläggs som Bilaga 5. Preliminär balans- och resultatrapport per juni 2026 biläggs som Bilaga 6. Rapporterna är inte slutligt avstämda och är att anse som preliminära.

2. Tillgångar till försäljning

Konkursboet bjuder nu ut Bolagets vid konkursutbrottet föreliggande tillgångar såsom registrerade patent och patentansökningar samt samtliga övriga immateriella rättigheter såsom produktritningar och instruktioner, produkt- och produktionsdata, know how, websidor och domäner, testresultat etc. som Bolaget ägt vid konkursutbrottet, som finns lagrat digitalt och som kan nyttjas utan hinder av tredje man.

Fordringar och bankmedel ingår inte i försäljningen.

3. Förbehåll och försäljningsvillkor

Säljaren är ett konkursbo med begränsad kunskap om Bolagets tillgångar och Bolagets tidigare verksamhet. Tillgångarna överlåts i befintligt skick och utan några garantier från konkursboets sida. Det åligger en köpare att genomföra erforderlig besiktning av tillgångarna i syfte att klarlägga exempelvis egendomens omfattning och att upptäcka eventuella fel och brister. Konkursboet friskriver sig från allt ansvar avseende tillgångarnas skick och omfattning. Konkursboet lämnar inte heller några garantier avseende riktigheten och fullständigheten i de uppgifter som lämnas i detta anbudsunderlag eller i övrigt.

Köpare ska omedelbart i samband med avtalets undertecknande kunna erlägga hela köpeskillingen till konkursboets bankkonto.

4. Anbudsförfarande

Anbud ska innehålla fullständiga kontaktuppgifter till anbudsgivaren inklusive organisationsnummer, kontaktperson, e-postadress och mobiltelefonnummer. Anbudet ska även innehålla uppgift om den köpeskilling anbudsgivaren vill betala. Vänligen notera att köparen ensam måste svara för samtliga kostnader för ägarbyte av patent och patentansökningar. Anbudet ska därmed avse det belopp som anbudsgivaren åtar sig att betala till konkursboet.

Anbud ska vara skriftligt och skickas till konkursboet per e-post till hedvig.mårstad@lmlaw.se. Anbud ska vara konkursboet tillhanda **senast måndagen den 7 december 2026, kl. 13.00**. Om flera bud inkommit kommer det högsta budet att kommuniceras med övriga budgivare som i så fall kommer att beredas möjlighet att höja sitt bud inom en kortare tidsrymd som bestäms och därvid kommuniceras av konkursboet.

Konkursboet förbehåller sig fri prövningsrätt av mottagna anbud. Det högsta budet vid anbudstidens utgång kan komma att kommuniceras med övriga budgivare som i så fall kommer att beredas möjlighet att höja sitt bud inom en kortare tidsrymd som bestäms av konkursboet. Konkursboet förbehåller sig dock rätten att, när som helst och utan föregående kommunikation, sälja Bolagets verksamhet och tillgångar före anbudstidens utgång. Konkursboet förbehåller även rätten att avbryta anbudsförfarandet, att förlänga anbudstiden samt att löpande uppdatera och justera anbudsunderlaget. Konkursboet kommer inte att uppge vilka som lagt bud under anbudsförfarandet.

Bindande avtal rörande förvärv av tillgångarna föreligger inte förrän skriftligt överlåtelseavtal har undertecknats av konkursboet och köparen.

Vid frågor eller önskemål om ytterligare information om Bolagets tillgångar, vänligen kontakta konkursförvaltaren Hedvig Mårstad, e-post: hedvig.mårstad@lmlaw.se, tel. 073-270 29 25.

***

Stockholm den 13 november 2026



Hedvig Mårstad

E-post: hedvig.marstad@lmlaw.se

Tel: 073-270 29 25

Bilaga 1

REVOLVISION

När du behöver se och synas

Våra kunder bär hjälm och
behöver se och synas

Vi är Revolvision!

Glöm klister, skruv, tejp och sugproppar när du fäster tillbehör på din hjälm!

Nu kan du fästa t.ex. en GoPro-kamera, lampa eller reflex på hjälmen utan att behöva krångla med klister, tejp, skruv eller sugproppar:

Revolvision har löst problemet med Helmet HoldOn – en universal tillbehörshållare som ger

- säker infästning, via magnet på kryss av tunnplåt
- flexibilitet, anpassas till olika hjälmar för olika tillbehör
- snap-on/snap-off, enkelt att sätta fast och ta loss

Revolvision Helmet HoldOn







När du vill se och synas …

– enkelt att montera GoPro-kamera och lampa

När du vill se

- Montera Revolvisions självrengörande visir på hållaren!
- Visiret ger säker sikt och löser därmed ett 100 år gammalt problem för alla mopedister, MC-förare och cyklister m.fl.

Nedsatt sikt utgör en olycksrisk – säker sikt räddar liv!

Det är olagligt att köra bil utan fungerande vindrutetorkare …

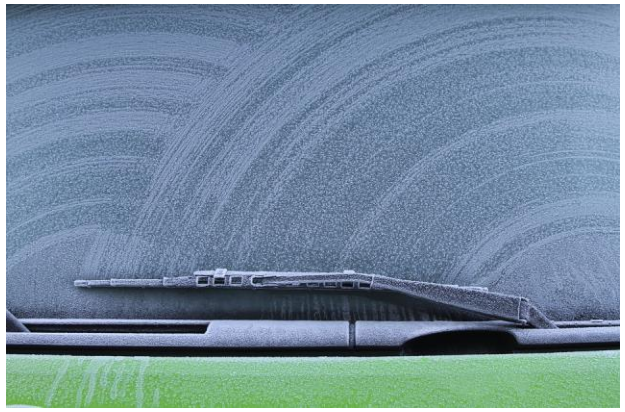



… eftersom god sikt är en förutsättning för säker framfart

Det som för bilister är självklart och obligatoriskt är (fram tills nu) ett bestående problem för mopedister och motorcyklister.





- Säkrad sikt förebygger olycksrisker och förhöjer körupplevelsen.







Inte bara för tvåhjulingar …

- Oavsett om det är i trafik, vägarbete eller sportsammanhang så kan Revolvision säkra sikten för många hjälmburna oskyddade individer.



- Dagens visir och skyddsglasögon skyddar ögonen mot vind, nederbörd och främmande föremål men ger inget skydd mot beläggning i form av stänk (regn, grus, damm etc) eller insekter.

Hur ser då vår innovation ut?



Njae …

Vår lösning på problemet är Revolvision Clear2C

Ett roterande självrengörande visir. Visiret roterar i en bana med rengöringsverktyg.



REVOLVISION

Vad mer vill du kunna fästa på din hjälm?



Kanske en mobiltelefon?

Eller varför inte uttrycka dig? – När du vill synas!



- Endast fantasin sätter gränser!

Vilka är våra kunder?

Alla som jobbar eller utövar en aktivitet bakom visir i smutsiga och stänkiga miljöer!

- MC- och mopedkörning i trafik
- trav/galopp
- brandbekämpning
- sanering
- sågning, slipning, putsning
- borrning
- skidåkning
- speedway, enduro
- cykling, mtb
- skoter- och terrängkörning













Hur ser konkurrensen ut?

Idag finns det visir med borttagbar film/folie. Nackdelen är att det innebär en ytterligare säkerhetsrisk då man måste släppa styret för att ta bort filmen, dessutom har de en mycket begränsad kapacitet att säkra sikten.

Vanligt visir, skyddsglasögon och smutsavvisande medel är konkurrenter på marknaden.

Det finns olika lösningar för att försöka motverka imma, men idag finns ingen lösning som likt en vindrutetorkare kontinuerligt rengör från både smuts och annan beläggning.





Vilka är våra kunder till Helmet HoldOn?

Alla som har behov av att se och synas alternativt som vill uttrycka sig genom att sätta fast olika typer av utrustning och tillbehör på sin hjälm.

- vägarbetare
- gruvarbetare
- cyklister
- skidåkare
- MC-förare









Hur ser konkurrensen ut?

På dagens marknad finns olika lösningar som baseras på att tillbehör klistras, skruvas, tejpas eller monteras med resårband för att monteras på en hjälm. Problemet är att dessa metoder ofta blir permanenta och gör inverkan på hjälmens integritet. När användaren inte behöver tillbehören på hjälmen så finns fästena ändå kvar. Dessa fästen är dessutom specifikt avsedda för respektive tillbehör, vilket betyder att man kan behöva flera fästen på sin hjälm. Det finns ingen hållare som enkelt kan knäppas på och av, med säker och flexibel montering av olika tillbehör.







REVOLVISION





Not only for protection – use it also for expression

Bilaga 2



För självklar sikt och säkerhet

Ett självrengörande säkerhetsvisir som kontinuerligt säkerställer fri sikt. Revolvisions produkt skyddar ögonen och resten av ansiktet från stänk i smutsiga och skitiga arbetsmiljöer. En flexibel grunddesign med applikation i nästan alla miljöer där fysiska ögonskador kan uppstå.

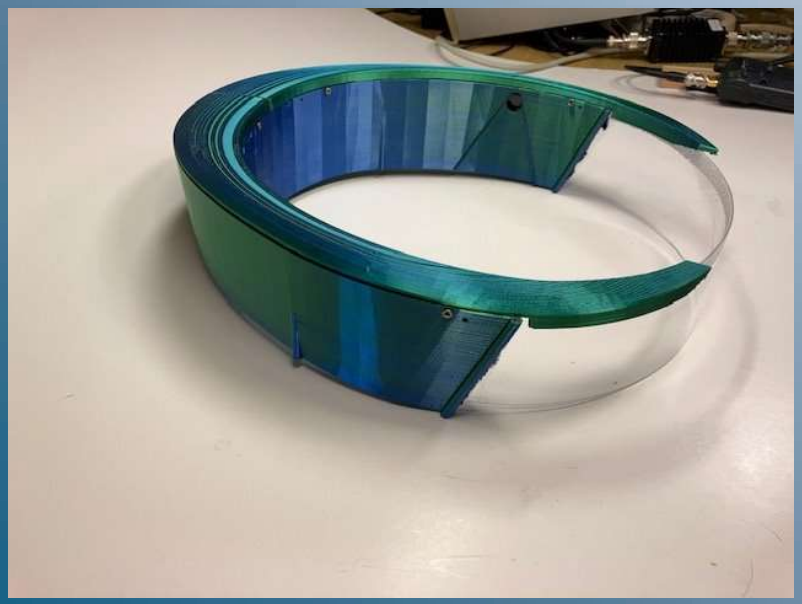





Revolvisions innovation erbjuder säkrad sikt till alla hjälmtyper som används i smutsiga, leriga och dammiga miljöer inom sport, trafik och arbete. Den globala hjälmhandeln är enorm och utgör en stor andel av vår framtida marknad.

Revolvisions devis ”Våra kunder behöver se och synas” är kopplat till affärsidén och begränsar och identifierar inom vilket område Revolvision fokuserar. Av strategiska skäl har Revolvision AB valt travet som första marknad, där kunderna är extremt utsatta för stänk ifrån alla håll och samtidigt behov av fullt synfält både horisontellt och vertikalt. Kuskarnas händer är upptagna av tömmarna och de kör dessutom i olika ställningar, från sittande till liggande i sulkyn.



Travet är samtidigt ett mindre marknadssegment, lagom stort för Revolvision att ta sina första steg ut på världsmarknaden ifrån.





Elitkuskarna är ombord med Revolvision



Björn Goop
Elitkusk



Joakim Lövgren
Elitkusk



Örjan Kihlström
Elitkusk

Med feedback från Sveriges främsta elitkuskar tar Revolvision fram en produkt som briljerar i säkerhet, komfort och användarvänlighet. På dessa bilder ser man en av de tidigare prototyperna. Grundproblemet, alltså kontinuerlig fri och klar sikt, löste vi tidigt i produktutvecklingen, men nya modeller har gjorts för att utöka komfort, förbättra smidighet och integrera nya tilläggsfunktioner.

Hur ser konkurrensen ut?

Idag finns det visir med borttagbar film/folie. Nackdelen är att det innebär en ytterligare säkerhetsrisk då man måste släppa styret och manuellt ta bort filmen eller torka av med handen.

Vanligt visir, skyddsglasögon och smutsavvisande medel är konkurrenter på marknaden. Slit och släng är den dominerande ”underhållningsmetoden” i denna marknad. Revolvisions visir är byggda för att hålla och underhållas.

Det finns olika lösningar för att motverka imma, men ingen lösning som likt en vindrutetorkare kontinuerligt rengör från smuts och beläggning.





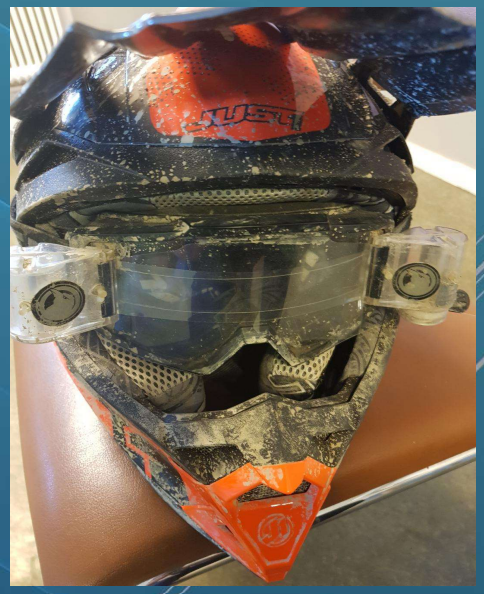







Travet är bara början

Travet är Revolvisions initiala marknadssegment. Men efter den första lanseringen kommer vi fortsätta att innovera och utveckla fler visir, anpassade för marknader som:



Gruv och Industriarbete



MC-sport och tvåhjulingstrafik



Skidåkning och snowboarding







Hur ser marknaden ut?

Storlek på travmarknad:
TAM:
40 000 - 50 000
SAM:
SE 7000-10000

Skandinavien inkl. SE 14000-16000
EU (FR, IT, DE & BE) inkl. Scand 25000-27000
New Zeeland och Australien 2500-5000
USA och Canada 15000-20000

SOM:
50-70% av SAM för att vi medför en tillräcklig konkurrensfördel jämt mot konkurrenterna att vi tror att det kommer vara svårt att inte ha dem.

Global marknadstillväxt på 2-4%.

Vår produkt är kopplad till hjälmindustrin, där efterfrågan drivs av smarthjälmar och säkerhetslösningar

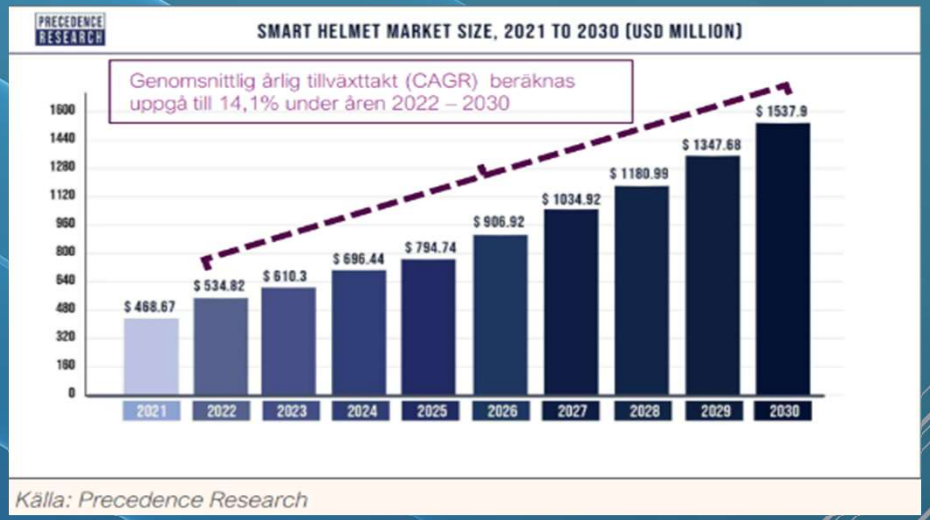

Källa: Precedence Research

Den nya prototypen är konstruerad med kameraintegration i åtanke. Med kamerateknik öppnas dessutom helt nya perspektiv – både för domare och publik. Tittarupplevelsen kan lyftas till nästa nivå genom att fans följer sin favoritkusk i realtid, likt F1, vilket också skapar nya intäktsströmmar.

Vi tror med hjälp av gamification kan travsportens tillväxten öka globalt, från 2–4 % till 5–7 % på sikt.

“Våra kunder behöver se och synas.”

Vi har en revolutionerande vision:

Vi är Revolvision!

REVOLVISION

PATENT OCH REGISTRERINGS VERKET PRV

Bilaga 3

SE 2150491-5

Titel	SELF-CLEANING HELMET VISOR
Ansökningsnummer	SE 2150491-5
Status	Patent i kraft
Publiceringsnummer	SE 545004
Publiceringar	SE 2150491 A1 SE 545004 C2
Ingivningsdatum	2021-04-20
Offentlighetsdatum	2022-10-21
Patent meddelat	2023-02-21
Sökande	Revolvision AB, Storgatan 39 A, 821 61 ARBRÅ, Sverige
Uppfinnare	Lars Olof AVELIN, ARBRÅ, Sverige Anton AVELIN, FARSTA, Sverige
Ombud	Bergenstråhle & Partners AB, Box 17704, 118 93 Stockholm, Sverige

Ritningar

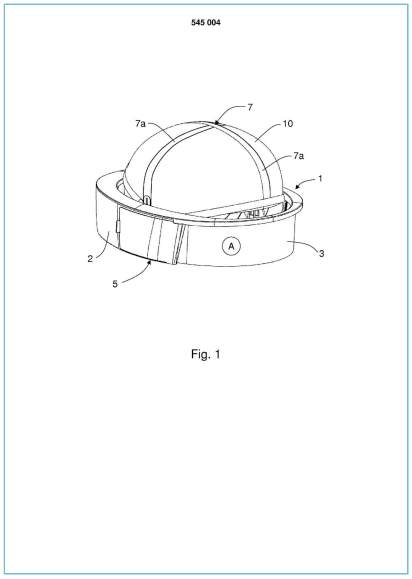

Fig. 1

Föregående 1 2 3 … 7 Nästa

IPC-klasser aktuell version	***A42B 3/22 A42B 3/26***
CPC-klasser	**A42B3/223 A42B3/26** A42B3/22 A42B3/221 A42B3/222

Patentfamilj Dölj

EP 4326114 A1 2024-02-28
EP 4326114 A4 2025-03-26
SE 545004 C2 2023-02-21
SE 2150491 A1 2022-10-21
US 12357053 B2 2025-07-15
US 20240206584 A1 2024-06-27
WO 2022225436 A1 2022-10-27

Diarieuppgifter

Datum	Händelse
2023-02-21	Patent beviljat
2023-01-23	Information om patentmeddelande
2022-12-22	Svar på und att patent kan meddelas
2022-12-22	Meddelandeavgift betald
2022-12-22	Krav ink
2022-12-12	Underrättelse att patent kan meddelas
2022-12-09	Remitteras
2022-12-08	Handlingar ink
2022-11-11	Slutföreläggande
2022-10-25	Tjänsteanteckning
2022-10-25	Skrift ink
2022-07-04	Svaromål ink
2022-07-04	Remitteras
2022-06-30	Tjänsteanteckning
2022-05-10	Tekn föreläggande t-22
2022-03-02	Remitteras
2022-03-01	Svaromål ink
2021-11-10	Tekn föreläggande t-22

2021-11-10	Svensk sökrapport
2021-11-10	Hämta dina anförda dokument
2021-04-22	Remitteras
2021-04-21	Meddelande till uppfinnare
2021-04-21	Meddelande om fastställd ingivningsdag
2021-04-20	Ansökningsavgiften betald
2021-04-20	Ansökningen inkommen

Kungörelser i Svensk patenttidning

Datum	Tidningsnr	Typ av kungörelse
2023-02-21	2023-08	Meddelade patent
2022-11-22	2022-47	Allmänt tillgängliga patentansökningar

Kungörelser

Datum	Tidningsnr	Typ av kungörelse	Kungörelsetext

Handlingar i akten Dölj

Datum	Beskrivning	Doknr	Antal sidor
2021-04-20	Beskrivning på engelska inkommen elektroniskt	1-1	12
2021-04-20	Patentkrav på engelska inkommen elektroniskt	2-1	3
2021-04-20	Sammandrag på engelska inkommen elektroniskt	3-1	1
2021-04-20	Ritningar inkommen elektroniskt	4-1	7
2021-04-20	Ansökningshandling	5-1	3
2021-04-21	Meddelande till uppfinnare	7-1	3
2021-04-21	Meddelande till uppfinnare	8-1	3
2021-04-21	Meddelande om fastställd ingivningsdag	9-1	3
2021-04-20	Kvitto från kassan (pat.ans.avg / kravavg.)	10-1	1
2021-11-10	Svensk Sökrapport	11-1	3
2021-11-10	Tekniskt föreläggande (4 mån. frist)	13-1	5
2022-03-01	Svaromål	14-1	6

2022-03-01	Patentkrav på engelska inkommen elektroniskt	15-1	3
2022-03-01	Patentkrav på engelska inkommen elektroniskt	16-1	3
2022-03-01	Fullmakt	17-1	1
2022-03-01	Överlåtelsehandling	18-1	2
2022-03-01	Skrift inkommen elektroniskt	19-1	1
2022-05-10	Tekniskt föreläggande (4 mån. frist)	21-1	4
2022-06-30	Tjänsteanteckningar	22-1	1
2022-07-04	Svaromål	23-1	2

Föregående 1 2 Nästa

Ladda ner alla handlingar i en samlad PDF

Nästa årsavgift 2027-04-30

Betalda årsavgifter

Datum	År	Belopp
2026-04-21	6	2200.00
2025-04-17	5	2000.00
2024-04-19	4	1600.00
2023-04-17	3	1500.00

Bilaga 4

Bergenstråhle

2026-11-04

1. Sammanfattning

Denna rapport innehåller ett oberoende värderingsutlåtande av den IP-portfölj som ingår i konkursboet efter Revolvision. Syftet är att ge konkursförvaltaren ett indikativt värdeintervall och ett underlag inför försäljning av portföljen.

Portföljen omfattar sex tillgångar: patent i USA och Sverige, en europeisk patentansökan (EP), en registrerad EU-design, ett EU-ordmärke och domännamnet revolvision.se.

Värderingen bygger på en marknadsbaserad schablonberäkning, kompletterad med Bergenstråhles Asset Insight-analys. Värderingen avser hela portföljen. Schablonen avser en patentfamilj och utgör beräkningens bas, medan design, ordmärke och domän bidrar till värdet genom den bedömda IP Contribution Margin. De åsätts inga separata belopp.

Sammantaget bedöms portföljens indikativa värde uppgå till **2,03–2,26 MSEK**, med **2,14 MSEK** som bästa uppskattning. Som kompletterande rimlighetskontroll används historiska kostnader för hela tillgångspaketet om cirka **2,29 MSEK**, motsvarande cirka **2,62 MSEK** efter inflationsjustering. Kostnaderna utgör en stödjande referens, inte en oberoende bekräftelse av marknadsvärdet.

Värdet är indikativt och utgör inte ett garanterat försäljningspris.

2. Bakgrund

Bergenstråhle anlitades av konkursförvaltaren vid Lindskog & Malmström för att bedöma värdet av de immateriella tillgångarna i konkursboet efter Revolvision. Bolaget försattes i konkurs den 29 juli 2026. Värderingsdag är den 30 oktober 2026.

Syftet med uppdraget är att ge konkursförvaltaren ett värderingsunderlag inför försäljning av IP-portföljen. Värderingen är inte avsedd för redovisning, finansiering eller internprissättning.

Uppdraget har genomförts i tre faser: en förstudie (fas 1), en begränsad Asset Insight-analys (fas 2) och en värdering med indikativt värdeintervall (fas 3).

Följande tillgångar omfattas. Status och datum återges enligt tillhandahållet underlag och behöver slutligt bekräftas inför försäljning.

Tillgång	**Typ**	**Status**
US 12,357,053 B2	Patent, USA	Beviljat enligt underlaget. Uppgiven avgiftsperiod till 2029-01-15 och maximal löptid 2042-05-30.
SE 545004 C2	Patent, Sverige	Beviljat enligt underlaget. Uppgiven avgiftsperiod till 2027-04-30 och maximal löptid 2041-04-20.

Tillgång	Typ	Status
EP 22792103.8	Patentansökan, EP	Under handläggning enligt underlaget. Uppgiven avgiftsperiod till 2027-04-30 och maximal löptid 2042-04-13. Beviljande är inte säkerställt.
EU 009022650	Design, EU	Registrerad enligt underlaget. Uppgiven skyddsperiod till 2027-05-11 och maximal löptid till 2047-05-11.
EU 018318285	Ordmärke, EU	Registrerat enligt underlaget. Uppgiven skyddsperiod till 2030-10-07. Kan förnyas utan fast maximal löptid.
revolvision.se	Domännamn	

3. Ansvarsfriskrivning och avgränsningar

Värdet utgör Bergenstråhles bedömning baserad på den information som funnits tillgänglig vid värderingsdagen. Uppdraget har avgränsats med hänsyn till boets budget och tidsramar.

- **Underlag:** Bedömningen bygger på uppgifter från konkursförvaltaren, bolagets räkenskaper, historiska fakturor och kostnadsuppgifter från Bergenstråhle samt publicerad marknadsdata. Underlaget har inte granskats i revisionssyfte.
- **Juridisk status:** Rättigheternas giltighet och omfattning har inte prövats rättsligt. Ingen frihet att verka-analys (FTO) har genomförts.
- **Indikativt värde:** Värdeintervallet är inte ett garanterat försäljningspris. Det faktiska priset beror på köparintresse, förhandling och de villkor som gäller vid en konkursförsäljning.
- **Värderingsdag:** Värdet gäller per värderingsdagen. Det kan förändras om årsavgifter inte betalas, om EP-ansökan inte drivs vidare eller om marknadsförhållandena ändras.

4. Metod

Marknadsbaserad schablonberäkning. Portföljens värde bedöms med utgångspunkt i IAM:s rapporterade medianbegärda pris om 250 000 USD per patentfamilj för 2022. Med Riksbankens valutakurs den 29 oktober 2026, 9,88275 SEK/USD, motsvarar detta 2 470 687,50 SEK.

Bedömningen kompletteras med **Asset Insight**, Bergenstråhles strukturerade analys av tillgångarnas egenskaper och betydelse för en köpare. Analysen omfattar bland annat kontroll över rättigheterna, skyddets täckning, unikhet och möjligheten att upptäcka intrång. Resultaten förs in i Bergenstråhles interna beräkningsverktyg, här benämnt **dashboarden**,

som används för att bedöma IP Contribution Margin, det vill säga rättigheternas bidrag till marginalen, och ta fram en indikativ värderingsram.

Schablonen placeras vid den övre nivån, 45 %, i det ursprungliga referensintervallet 35–45 % för IP Contribution Margin. Placeringen är ett internt värderingsantagande som tar hänsyn till att begärda priser på patentmarknaden kan överstiga faktiska försäljningspriser. Rabatter i förhållande till begärda priser är vanliga på patentmarknaden och tenderar att öka ju längre tillgångarna har varit till salu, vilket också framgår i IAM-artikeln. Schablonen behandlas därför som en övre referensnivå. Dashboardens beräkning utifrån Asset Insight-bedömningen ger IP Contribution Margin intervallet 36,92–41,08 % och en bästa uppskattning på 39 %.

Schablonen skalas därefter proportionellt enligt formeln schablonvärde × bedömd nivå / 45 %. Beräkningen ger en indikativ värderingsram på **2,03–2,26 MSEK**, med **2,14 MSEK** som bästa uppskattning. Resultatet avser hela tillgångspaketet. Patentfamiljen utgör schablonens bas, medan design, ordmärke och domän bidrar till värdet genom sina Asset Insight-poäng, som påverkar den bedömda IP Contribution Margin. De åsätts inga separata belopp. Underlaget avser begärda priser, inte verifierade slutpriser, och värderingsramen utgör inte ett statistiskt konfidensintervall. Detaljerade beräkningar och källor redovisas i appendix.

Tillgångarna bedöms som ett sammanhållet paket utan separat värdefördelning. Marknadsschablonen är ett brett patentmarknadsunderlag från 2022, inte ett direkt jämförelsepris för Revolvisions teknik. Ingen separat tidsjustering av schablonen har gjorts. Detta och tillämpningen på hela paketet begränsar jämförbarheten. Avkastningsmetoden används inte eftersom tillräckligt underbyggda kassaflödesprognoser saknas.

5. Värdering

5.1 Asset Insight

Patenten och EP-ansökan utgör en patentfamilj och portföljens tekniska kärna. I Asset Insight har patentdelen en kvalitativ IP-värdepoäng på 3,77 av 5, med poängen 3 för teknisk särställning respektive svårighet att imitera eller ersätta. Ordmärket har poängen 4,69, domänen 5,00 och designen 4,08. IP-kontrollen ligger mellan 4,33 och 4,67. Poängen för enskilda tillgångar ska skiljas från dashboardens samlade bedömning och innebär inte att exempelvis domänen har högre monetärt värde än patentfamiljen. De höga poängen speglar god kontroll och överlåtbarhet samt att rättigheterna kompletterar patentens skydd med produktens namn, utseende och digitala kanal, vilket stärker paketet som helhet.

Tillgång	**Vad den ger en köpare**	**Styrka**	**Begränsning**
Patent, USA	Ensamrätt i USA inom patentkravens omfattning	Beviljat, maximal löptid till 2042. IP-värde 3,77, IP-kontroll 4,33	Skyddsomfång och återstående löptid behöver bekräftas
Patent, Sverige	Skydd på hemmamarknaden	Beviljat, maximal löptid till 2041. IP-värde 3,77, IP-kontroll 4,33	Liten marknad

Tillgång	Vad den ger en köpare	Styrka	Begränsning
EP-ansökan	Möjlighet till skydd i valda europeiska länder	Möjlighet till geografiskt bredare skydd efter beviljande. IP-värde 3,77, IP-kontroll 4,33	Ej beviljad, utfall osäkert
Design, EU	Skydd för produktens utseende	Gäller i hela EU, maximal löptid till 2047. IP-värde 4,08, IP-kontroll 4,33	Skyddar formen, inte funktionen
Ordmärke, EU	Rätt till produktnamnet	Gäller i hela EU, kan förnyas utan tidsgräns. IP-värde 4,69, IP-kontroll 4,67	Värde beror på etablering
revolvision.se	Kanal knuten till varumärket	Följer namnet. IP-värde 5,0, IP-kontroll 4,67	Fristående marknadsvärde har inte fastställts

Samlad bedömning. Dashboardunderlaget anger Ease of Detection till 4,375 av 5 och Uniqueness till 4,25 av 5. För Sales Protection Coverage redovisas råpoängen 4,375; normalisering och procentomräkning har inte verifierats. Underlaget beskriver goda möjligheter att upptäcka intrång samt ett skydd som bidrar till paketets kommersiella användbarhet. Portföljen bedöms lämplig att erbjuda samlat eftersom design, ordmärke och domän kompletterar patentens skydd och den kommersiella användningen. Osäkerheten bedöms som neutral i den interna modellen. IP-värde och IP-kontroll är kvalitativa poäng, inte separata monetära värden, men de påverkar paketets värde genom dashboardens bedömning av IP Contribution Margin.

5.2 Rimlighetskontroll genom historiska kostnader

Den marknadsbaserade värdeindikationen för paketet kompletteras med en kostnadsbaserad rimlighetskontroll. Sammanställda historiska kostnader för hela tillgångspaketet under 2020–2026 uppgår till 2 288 721 SEK. Efter inflationsjustering motsvarar detta cirka 2 615 357 SEK.

Underlaget omfattar identifierade kostnader för utveckling och rättighetsskydd. Uppgifterna bygger på bolagets räkenskaper och tillgängligt fakturaunderlag. Patentkostnaderna är preliminära. Programvaror och konsultarvoden för 2020–2024 har uppskattats utifrån respektive kostnadsposts andel av övriga externa kostnader 2025.

Kostnadsunderlag	SEK
Direkta IP-kostnader	520 739
Övriga sammanställda kostnader att bedöma	1 767 982
Totala historiska kostnader	2 288 721
Inflationsjusterade historiska kostnader	2 615 357

Inflationsjustering. Varje års kostnader har räknats om med SCB:s KPI till september 2026 års prisnivå, den senaste publicerade månaden vid värderingsdagen den 30 oktober 2026. Historiska årsmedeltal används som approximation för när utgifterna uppstod. Kostnaderna för 2026 lämnas oförändrade eftersom deras exakta tidpunkter är okända. Beräkningar och källor redovisas i appendix.

Jämförelse med den marknadsbaserade värdeindikationen. För hela tillgångspaketet ger schablonberäkningen intervallet 2,03–2,26 MSEK, med 2,14 MSEK som bästa uppskattning. De inflationsjusterade historiska kostnaderna för paketet är cirka 2,62 MSEK och överstiger intervallets övre gräns med cirka 0,36 MSEK.

Kostnadssammanställningen ger därmed en kompletterande referens till utvecklingsinsatsen, men bekräftar inte i sig den marknadsbaserade värdeindikationen. Historisk utgift behöver inte motsvara vad en köpare är beredd att betala. Någon separat uppskattning av dagens reproduktionskostnad eller kvantifierad justering för tekniska och ekonomiska förutsättningar har inte genomförts.

6. Risker under försäljningsprocessen

Tillgångarnas användbarhet och försäljningsvärde påverkas av rättigheternas status, återstående skyddstid och möjligheten att överföra relevant dokumentation och kunskap till köparen.

- Patent: Kommande förfallodagar och kvarvarande löptid behöver hanteras för respektive rättighet.
- EP-ansökan: Ansökans nästa handläggningsfrist och återstående kostnader behöver hanteras. Ett framtida beviljande ska inte betraktas som helt säkerställt.
- Design, ordmärke och domän: Förnyelsedatum för framtida förnyelser behöver hanteras och eventuella användningsrelaterade risker behöver kontrolleras. Domänens registreringsperiod förfaller inom kort och behöver hanteras.
- Försäljningens förutsättningar: Köparintresse, tidsram, fortsatt utvecklingsbehov och tillgång till överförbart kunnande kan påverka det pris som uppnås.

Förvaltaren rekommenderas att säkerställa bevakning av avgifter och frister under försäljningsprocessen.

Källor

- Richardson, Kent, Oliver, Erik och Costa, Michael. ”It’s a great time to be a patent buyer”. *IAM*, 19 april 2023. Tabell 3, sida 11: medianbegärda priser för 2022. Sida 12: skillnader mellan begärda priser och slutpriser. Artikel.

- Sveriges Riksbank. Valutakurs USD/SEK den 29 oktober 2026: **9,88275 SEK per USD**. Används vid omräkning av marknadsschablonen. Valutakurser.

- Statistiska centralbyrån, SCB. *Konsumentprisindex (1980=100), fastställda tal*. Årsmedeltal 2020–2025. Används vid inflationsjustering av historiska kostnader. Historisk KPI-tabell.

- Statistiska centralbyrån, SCB. *Konsumentprisindex, september 2026*, publicerat 14 oktober 2026. KPI **125,94**, med basår 2020=100. Används som jämförelseindex vid värderingsdagen. Statistiknyhet.

- Statistiska centralbyrån, SCB. *Mötesanteckningar 10 mars 2026 – Användarrådet för statistik över mark och bebyggelse*, sida 9. Beskriver omräkning mellan KPI basår 1980 och 2020. Underlag för omräkning.

- Revolvision AB:s räkenskaper 2020–2026, tillgängliga kostnadsspecifikationer samt historiska fakturor och kostnadsuppgifter från Bergenstråhle.

APPENDIX

1. Marknadsbaserad schablonberäkning

Indata	Värde
Schablon per patentfamilj[1]	250 000 USD
Antal patentfamiljer	1
Valutakurs, 29 oktober 2026[2]	9,88275 SEK/USD
Schablon i SEK	2 470 687,50
Schablonens referensnivå enligt internt antagande	45 %
Dashboardens nedre nivå	36,92 %
Dashboardens bästa uppskattning	39 %
Dashboardens övre nivå	41,08 %

Formel: Schablonvärde i SEK × bedömd nivå / 45 %

Resultat	Beräkning	SEK, avrundat
Nedre värde	2 470 687,50 × 36,92 % / 45 %	2 027 062
Bästa uppskattning	2 470 687,50 × 39 % / 45 %	2 141 263
Övre värde	2 470 687,50 × 41,08 % / 45 %	2 255 463

Avrundad värdeindikation: 2,03–2,26 MSEK, med 2,14 MSEK som bästa uppskattning. Värdeindikationen avser hela tillgångspaketet enligt metodavsnittet.

[1] IAM, 2023, tabell 3, sida 11. Medianbegärt pris för 2022, inte verifierat slutpris.
[2] Sveriges Riksbank. Fullständiga källor anges i källförteckningen.

2. Inflationsjustering av historiska kostnader

Formel: Historisk årskostnad × jämförelseindex / årets genomsnittliga KPI

SCB:s KPI för september 2026, 125,94 med basår 2020=100, omräknas till samma basår som de historiska årsmedeltalen:

125,94 × 3,3592 = 423,057648, med basår 1980=100.

År	Historiska kostnader, SEK	Årsmedel-KPI, 1980=100	Inflationsjusterade kostnader, SEK
2020	98 109	335,92	123 558
2021	712 723	343,19	878 589
2022	896 772	371,91	1 020 102
2023	106 600	403,70	111 712
2024	176 244	415,15	179 601
2025	289 907	417,98	293 429
2026	8 366	Ingen justering	8 366
Tot.	2 288 721		2 615 357

Beräkningen använder kostnadssammanställningens oavrundade belopp. Tabellen visar avrundade kronor. September 2026 var den senaste publicerade KPI-månaden vid värderingsdagen. Kostnaderna för 2026 lämnas oförändrade eftersom utgifternas exakta tidpunkter är okända.

Källor: Revolvisions kostnadssammanställning och SCB:s KPI-underlag enligt källförteckningen. Beloppet utgör inflationsjusterade historiska kostnader, inte ett separat fastställt marknadsvärde.

3. Dashboard

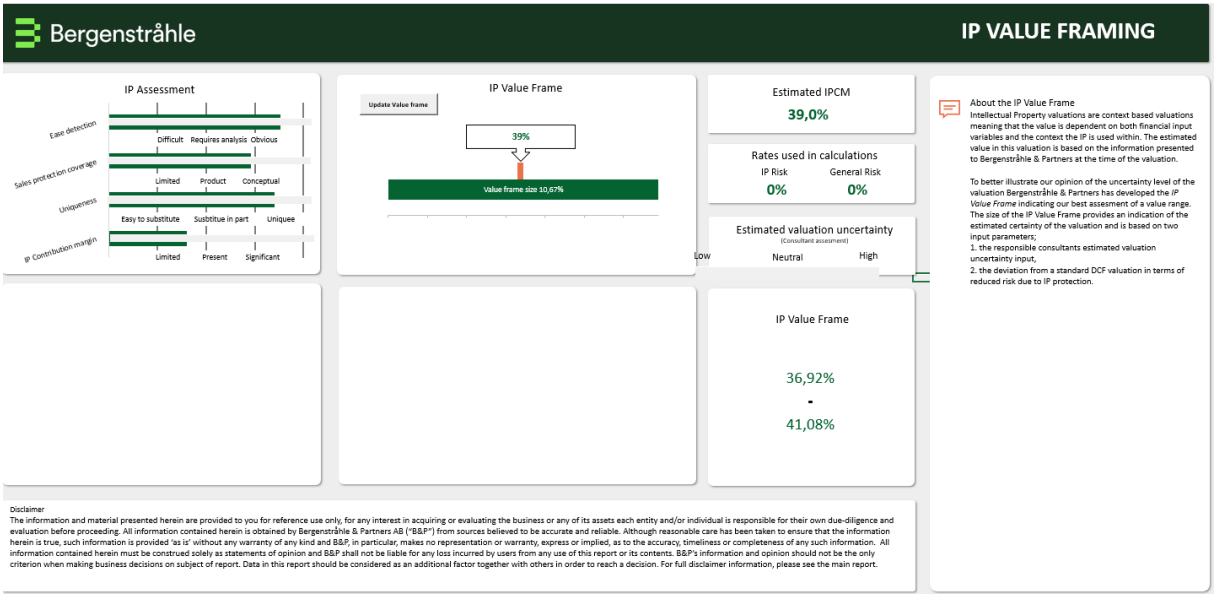

Visar bästa uppskattningen 39 % och intervallet 36,92–41,08 %

Dashboarden är Bergenstråhles interna beräkningsverktyg för att bedöma IP Contribution Margin (IPCM), det vill säga rättigheternas bidrag till marginalen. Rutinen omfattar följande steg.

Indata. Resultaten från Asset Insight förs in i dashboarden: kvalitativa poäng på skalan 1–5 för IP-värde och IP-kontroll per tillgång samt samlade bedömningar av skyddets täckning, möjligheten att upptäcka intrång, teknisk särställning och osäkerhet.

Referensintervall. Ett ursprungligt referensintervall för IP Contribution Margin om 35–45 % anges som utgångspunkt.

Beräkning. Dashboarden väger samman indata enligt en standardiserad intern metod och placerar portföljen inom referensintervallet. För Revolvision ger detta intervall 36,92–41,08 %, med 39 % som bästa uppskattning.

Viktning och beräkningslogik i dashboarden utgör Bergenstråhles företagshemlighet och redovisas därför inte i detta utlåtande.

Bilaga 5

Å R S R E D O V I S N I N G

för
Revolvision AB

Org.nr. 559025-9296

Styrelsen och verkställande direktören avger följande årsredovisning för räkenskapsåret 2025-01-01--2025-12-31

Innehåll	Sida
-förvaltningsberättelse	2
-resultaträkning	4
-balansräkning	5
-noter	7
-underskrifter	9

FASTSTÄLLELSEINTYG

Jag intygar att resultaträkningen och balansräkningen har fastställts på årsstämma 2026-06-30.

Årsstämman beslöt att godkänna styrelsens förslag till behandling av ansamlad förlust.

Jag intygar att innehållet i dessa elektroniska handlingar överensstämmer med originalen och att originalen undertecknats av samtliga personer som enligt lag ska underteckna dessa.

Elektroniskt underskriven av
Anna Bremin, Styrelseledamot
2026-06-30

FÖRVALTNINGSBERÄTTELSE

Årsredovisningen är upprättad i svenska kronor, SEK.

Verksamheten

Verksamhetens art och inriktning

Företaget utvecklar egna eller förvärvar patent i tidigt skede. Företaget samordnar kompetens och anskaffar kapital för att utveckla patenten till prototyp fram till marknadsmognad. Företaget erbjuder också denna kompetens som konsulttjänst. Företaget förvaltar eget kapital genom att investera i noterade och onoterade värdepapper såväl som immateriella rättigheter och även fast och lös egendom.

Säte

Företagets säte är Tyresö.

Uppgift om ägare som har mer än tio procent av antalet andelar eller röster i företaget

Företaget ägs av Anton Avelin 38%, Pier Point Innovation AB 21,98 %, Anna Bremin 18,28% och Herrgårdsviken i Ockelbo AB 10,35%.

Övriga viktiga förhållanden och väsentliga händelser

Företaget startade under 2020 arbete med att utveckla en ny produkt vilken i förlängningen ska ge företaget en god förutsättning att växa. Prototyptillverkningen är gjord och under år 2025-2026 genomgår produkten en vidareutveckling mot en version som kan släppas ut på marknaden. Patentansökan beviljades 2023-02-21. Patentet registrerades i Europa och USA oktober-november 2023. Nästa steg är att starta serieproduktion av produkten och företaget söker nu samarbetspartner/finansiärer för att kunna genomföra detta steg.

Flerårsöversikt

Beloppen i Flerårsöversikt visas i KSEK

	2025	2024	2023	2022	2021
Nettoomsättning	0	0	0	0	0
Res. efter finansiella poster	-184	-252	-190	-209	-94
Soliditet (%)	48,17	59,68	43,86	56,52	59,54

Definitioner av nyckeltal, se noter

Förändringar i eget kapital

	Aktiekapital	Ej registrerat aktiekapital	Fond för utvecklings-utgifter	Fri överkursfond	Balanserat resultat inkl årets resultat
Belopp vid årets ingång	57 200	23 931	2 440 147	2 194 914	-3 196 408
Nyemission	23 933	-23 931		0	
Utgifter hänförliga till emission				0	-2
Aktivering av utvecklingsutgifter			285 008	0	-285 008
Balanseras i ny räkning				0	0
Årets resultat					-183 934
Belopp vid årets utgång	**81 133**	**0**	**2 725 155**	**2 194 914**	**-3 665 352**

Resultatdisposition

Förslag till behandling av bolagets förlust

Till årsstämmans förfogande står	
balanserad förlust	-3 481 419
fri överkursfond	2 194 914
årets förlust	-183 934
	-1 470 439
Styrelsen föreslår att	
i ny räkning överföres	-1 470 439
	-1 470 439

Beträffande bolagets resultat och ställning i övrigt hänvisas till efterföljande resultat- och balansräkningar med tillhörande noter.

Revolvision AB
Org.nr. 559025-9296

RESULTATRÄKNING	Not	2025-01-01 2025-12-31	2024-01-01 2024-12-31
Rörelsens intäkter m.m.			
Aktiverat arbete för egen räkning		60 648	104 475
Övriga rörelseintäkter		49 755	0
		110 403	104 475
Rörelsens kostnader			
Råvaror och förnödenheter		-5 454	-4
Övriga externa kostnader		-93 860	-123 140
Personalkostnader	2	-68 704	-113 476
Avskrivningar av materiella anläggningstillgångar		-10 085	-10 085
		-178 103	-246 705
Rörelseresultat		-67 700	-142 230
Resultat från finansiella poster			
Övriga ränteintäkter och liknande resultatposter		22	555
Räntekostnader och liknande resultatposter		-116 256	-110 446
		-116 234	-109 891
Resultat efter finansiella poster		-183 934	-252 121
Årets resultat		**-183 934**	**-252 121**

BALANSRÄKNING	Not	2025-12-31	2024-12-31
TILLGÅNGAR			
Anläggningstillgångar			
Immateriella anläggningstillgångar			
Balanserade utgifter för utvecklingsarbeten och liknande arbeten	3	2 725 156	2 440 147
		2 725 156	2 440 147
Materiella anläggningstillgångar			
Inventarier, verktyg och installationer	4	24 385	34 470
		24 385	34 470
Summa anläggningstillgångar		2 749 541	2 474 617
Omsättningstillgångar			
Kortfristiga fordringar			
Övriga fordringar		14 456	20 037
Förutbetalda kostnader och upplupna intäkter		7 903	0
		22 359	20 037
Kassa och bank			
Kassa och bank		1 115	51 871
Summa kassa och bank		1 115	51 871
Summa omsättningstillgångar		23 474	71 908
SUMMA TILLGÅNGAR		**2 773 015**	**2 546 525**

BALANSRÄKNING	Not	2025-12-31	2024-12-31
EGET KAPITAL OCH SKULDER			
Eget kapital			
Bundet eget kapital			
Aktiekapital		81 133	57 200
Ej registrerat aktiekapital		0	23 931
Fond för utvecklingsutgifter		2 725 156	2 440 147
		2 806 289	2 521 278
Fritt eget kapital			
Fri överkursfond		2 194 914	2 194 914
Balanserat resultat		-3 481 419	-2 944 287
Årets resultat		-183 934	-252 121
		-1 470 439	-1 001 494
Summa eget kapital		1 335 850	1 519 784
Långfristiga skulder			
Skulder till kreditinstitut		749 727	863 825
Övriga skulder		595 000	99 755
Summa långfristiga skulder		1 344 727	963 580
Kortfristiga skulder			
Leverantörsskulder		28 478	41 531
Övriga skulder		81	1 630
Upplupna kostnader och förutbetalda intäkter		63 879	20 000
Summa kortfristiga skulder		92 438	63 161
SUMMA EGET KAPITAL OCH SKULDER		**2 773 015**	**2 546 525**

NOTER

Not 1 Redovisnings- och värderingsprinciper

Årsredovisningen har för första gången upprättats i enlighet med årsredovisningslagen och BFNAR 2012:1 Årsredovisning och koncernredovisning. (K3)

Fordringar
Fordringar har upptagits till de belopp varmed de beräknas inflyta.

Övriga tillgångar, avsättningar och skulder
Övriga tillgångar, avsättningar och skulder har värderats till anskaffningsvärden om inget annat anges nedan.

Intäktsredovisning
Inkomsten redovisas till det verkliga värdet av vad som erhållits eller kommer att erhållas. Företaget redovisar därför inkomsten till nominellt värde (fakturabelopp) om ersättningen erhålls i likvida medel direkt vid leverans. Avdrag görs för lämnade rabatter.

Materiella anläggningstillgångar
Materiella anläggningstillgångar redovisas till anskaffningsvärde med avdrag för ackumulerade avskrivningar och eventuella nedskrivningar. Tillgångarna skrivs av linjärt över tillgångarnas bedömda nyttjandeperiod förutom mark som inte skrivs av. Nyttjandeperioden omprövas per varje balansdag. Följande nyttjandeperioder tillämpas:

	Antal år
Inventarier, verktyg och installationer	5-10

Immateriella anläggningstillgångar
Immateriella anläggningstillgångar redovisas till anskaffningsvärde med avdrag för ackumulerade avskrivningar och eventuella nedskrivningar. Tillgångarna skrivs av linjärt över tillgångarnas bedömda nyttjandeperiod. Nyttjandeperioden omprövas per varje balansdag. Pågående projekt skrivs inte av utan nedskrivningsprövas årligen. Följande nyttjandeperioder tillämpas:

	Antal år
Balanserade utgifter för utvecklingsarbeten och liknande arbeten	5

Inkomstskatt
Aktuell skatt är inkomstskatt för innevarande räkenskapsår som avser årets skattepliktiga resultat och den del av tidigare räkenskapsårs inkomstskatt som ännu inte har redovisats.
Aktuell skatt värderas till det sannolika beloppet enligt de skattesatser och skatteregler som gäller på balansdagen.

NOTER

Not 2 Medelantal anställda

	2025	2024
Medelantal anställda Medelantalet anställda bygger på av bolaget betalda närvarotimmar relaterade till en normal arbetstid.		
Medelantal anställda har varit	0,25	0,50

Not 3 Balanserade utgifter för utvecklingsarbeten och liknande arbeten

	2025-12-31	2024-12-31
Ingående anskaffningsvärde	2 454 767	2 124 138
Aktiverade utgifter	285 009	330 629
Utgående ackumulerade anskaffningsvärden	2 739 776	2 454 767
Ingående avskrivningar	-14 620	-14 620
Utgående ackumulerade avskrivningar	-14 620	-14 620
Utgående redovisat värde	2 725 156	2 440 147

Not 4 Inventarier, verktyg och installationer

	2025-12-31	2024-12-31
Ingående anskaffningsvärde	67 263	67 263
Utgående ackumulerade anskaffningsvärden	67 263	67 263
Ingående avskrivningar	-32 793	-22 708
Årets avskrivningar	-10 085	-10 085
Utgående ackumulerade avskrivningar	-42 878	-32 793
Utgående redovisat värde	24 385	34 470

Not 5 Ställda säkerheter

	2025-12-31	2024-12-31
Företagsinteckningar för företagets egen räkning	900 000	900 000

NOTER

Not 6 Definition av nyckeltal

Soliditet
Justerat eget kapital i procent av balansomslutning

Årsredovisningens innehåll blev klart 2026-06-25

Max Nilsson Frid
Max Nilsson Frid
Styrelseledamot
2026-06-30

Anton Avelin
Anton Avelin
Styrelseledamot
2026-06-29

Anna Bremin
Anna Bremin
Verkställande direktör
2026-06-29

Carina Stjärnlööw
Carina Stjärnlööw
Styrelseledamot
2026-06-30

Vår revisionsberättelse har lämnats den 30 juni 2026.
Ernströms Revisionsbyrå Kommanditbolag
Lena Magnusson
Lena Magnusson
Godkänd revisor

REVISIONSBERÄTTELSE

Till bolagsstämman i Revolvision AB, org.nr 559025-9296

Rapport om årsredovisningen

Uttalanden

Vi har utfört en revision av årsredovisningen för Revolvision AB för år 2025.

Enligt vår uppfattning har årsredovisningen upprättats i enlighet med årsredovisningslagen och ger en i alla väsentliga avseenden rättvisande bild av Revolvision ABs finansiella ställning per den 31 december 2025 och av dess finansiella resultat för året enligt årsredovisningslagen. Förvaltningsberättelsen är förenlig med årsredovisningens övriga delar.

Vi tillstyrker därför att bolagsstämman fastställer resultaträkningen och balansräkningen.

Grund för uttalanden

Vi har utfört revisionen enligt International Standards on Auditing (ISA) och god revisionssed i Sverige. Vårt ansvar enligt dessa standarder beskrivs närmare i avsnittet "Revisorns ansvar". Vi är oberoende i förhållande till Revolvision AB enligt god revisorssed i Sverige och har i övrigt fullgjort vårt yrkesetiska ansvar enligt dessa krav.

Vi anser att de revisionsbevis vi har inhämtat är tillräckliga och ändamålsenliga som grund för våra uttalanden.

Väsentlig osäkerhetsfaktor avseende antagandet om fortsatt drift

Utan att det påverkar våra uttalanden ovan vill vi fästa uppmärksamheten på informationen i förvaltningsberättelsen angående bolagets fortsatta utveckling. Behovet av framtida finansiering kan utgöra en väsentlig osäkerhetsfaktor som kan leda till betydande tvivel om bolagets förmåga att fortsätta sin verksamhet.

Styrelsens och verkställande direktörens ansvar

Det är styrelsen och verkställande direktören som har ansvaret för att årsredovisningen upprättas och att den ger en rättvisande bild enligt årsredovisningslagen. Styrelsen och verkställande direktören ansvarar även för den interna kontroll som de bedömer är nödvändig för att upprätta en årsredovisning som inte innehåller några väsentliga felaktigheter, vare sig dessa beror på oegentligheter eller misstag.

Vid upprättandet av årsredovisningen ansvarar styrelsen och verkställande direktören för bedömningen av bolagets förmåga att fortsätta verksamheten. De upplyser, när så är tillämpligt, om förhållanden som kan påverka förmågan att fortsätta verksamheten och att använda antagandet om fortsatt drift. Antagandet om fortsatt drift tillämpas dock inte om styrelsen och verkställande direktören avser att likvidera bolaget, upphöra med verksamheten eller inte har något realistiskt alternativ till att göra något av detta.

Revisorns ansvar

Våra mål är att uppnå en rimlig grad av säkerhet om huruvida årsredovisningen som helhet inte innehåller några väsentliga felaktigheter, vare sig dessa beror på oegentligheter eller misstag, och att lämna en revisionsberättelse som innehåller våra uttalanden. Rimlig säkerhet är en hög grad av säkerhet, men är ingen garanti för att en revision som utförs enligt ISA och god revisionssed i Sverige alltid kommer att upptäcka en väsentlig felaktighet om en sådan finns. Felaktigheter kan uppstå på grund av oegentligheter eller misstag och anses vara väsentliga om de enskilt eller tillsammans rimligen kan förväntas påverka de ekonomiska beslut som användare fattar med grund i årsredovisningen.

Som del av en revision enligt ISA använder vi professionellt omdöme och har en professionellt skeptisk inställning under hela revisionen. Dessutom:

• identifierar och bedömer vi riskerna för väsentliga felaktigheter i årsredovisningen, vare sig dessa beror på oegentligheter eller misstag, utformar och utför granskningsåtgärder bland annat utifrån dessa risker och inhämtar revisionsbevis som är tillräckliga och ändamålsenliga för att utgöra en grund för våra uttalanden. Risken för att inte upptäcka en väsentlig felaktighet till följd av oegentligheter är högre än för en väsentlig felaktighet som beror på misstag, eftersom oegentligheter kan innefatta agerande i maskopi, förfalskning, avsiktliga utelämnanden, felaktig information eller åsidosättande av intern kontroll.

• skaffar vi oss en förståelse av den del av bolagets interna kontroll som har betydelse för vår revision för att utforma granskningsåtgärder som är lämpliga med hänsyn till omständigheterna, men inte för att uttala oss om effektiviteten i den interna kontrollen.

• utvärderar vi lämpligheten i de redovisningsprinciper som används och rimligheten i styrelsens och verkställande direktörens uppskattningar i redovisningen och tillhörande upplysningar.

• drar vi en slutsats om lämpligheten i att styrelsen och verkställande direktören använder antagandet om fortsatt drift vid upprättandet av årsredovisningen. Vi drar också en slutsats, med grund i de inhämtade revisionsbevisen, om huruvida det finns någon väsentlig osäkerhetsfaktor som avser sådana händelser eller förhållanden som kan leda till betydande tvivel om bolagets förmåga att fortsätta verksamheten. Om vi drar slutsatsen att det finns en väsentlig osäkerhetsfaktor, måste vi i revisionsberättelsen fästa uppmärksamheten på upplysningarna i årsredovisningen om den väsentliga osäkerhetsfaktorn eller, om sådana upplysningar är otillräckliga, modifiera uttalandet om årsredovisningen. Våra slutsatser baseras på de revisionsbevis som inhämtas fram till datumet för revisionsberättelsen. Dock kan framtida händelser eller förhållanden göra att ett bolag inte längre kan fortsätta verksamheten.

• utvärderar vi den övergripande presentationen, strukturen och innehållet i årsredovisningen, däribland upplysningarna, och om årsredovisningen återger de underliggande transaktionerna och händelserna på ett sätt som ger en rättvisande bild.

Vi måste informera styrelsen om bland annat revisionens planerade omfattning och inriktning samt tidpunkten för den. Vi måste också informera om betydelsefulla iakttagelser under revisionen, däribland de eventuella betydande brister i den interna kontrollen som vi identifierat.

Rapport om andra krav enligt lagar och andra författningar

Uttalanden

Utöver vår revision av årsredovisningen har vi även utfört en revision av styrelsens och verkställande direktörens förvaltning för Revolvision AB för år 2025 samt av förslaget till dispositioner beträffande bolagets vinst eller förlust.

Vi tillstyrker att bolagsstämman behandlar förlusten enligt förslaget i förvaltningsberättelsen och beviljar styrelsens ledamöter och verkställande direktören ansvarsfrihet för räkenskapsåret.

Grund för uttalanden

Vi har utfört revisionen enligt god revisionssed i Sverige. Vårt ansvar enligt denna beskrivs närmare i avsnittet "Revisorns ansvar". Vi är oberoende i förhållande till Revolvision AB enligt god revisorssed i Sverige och har i övrigt fullgjort vårt yrkesetiska ansvar enligt dessa krav.

Vi anser att de revisionsbevis vi har inhämtat är tillräckliga och ändamålsenliga som grund för våra uttalanden.

Styrelsens och verkställande direktörens ansvar

Det är styrelsen som har ansvaret för förslaget till dispositioner beträffande bolagets vinst eller förlust. Vid förslag till utdelning innefattar detta bland annat en bedömning av om utdelningen är försvarlig med hänsyn till de krav som bolagets verksamhetsart, omfattning och risker ställer på storleken av bolagets egna kapital, konsolideringsbehov, likviditet och ställning i övrigt.

Styrelsen ansvarar för bolagets organisation och förvaltningen av bolagets angelägenheter. Detta innefattar bland annat att fortlöpande bedöma bolagets ekonomiska situation och att tillse att bolagets organisation är utformad så att bokföringen, medelsförvaltningen och bolagets ekonomiska angelägenheter i övrigt kontrolleras på ett betryggande sätt. Verkställande direktören ska sköta den löpande förvaltningen enligt styrelsens riktlinjer och anvisningar och bland annat vidta de åtgärder som är nödvändiga för att bolagets bokföring ska fullgöras i överensstämmelse med lag och för att medelsförvaltningen ska skötas på ett betryggande sätt.

Revisorns ansvar

Vårt mål beträffande revisionen av förvaltningen, och därmed vårt uttalande om ansvarsfrihet, är att inhämta revisionsbevis för att med en rimlig grad av säkerhet kunna bedöma om någon styrelseledamot eller verkställande direktören i något väsentligt avseende:

- företagit någon åtgärd eller gjort sig skyldig till någon försummelse som kan föranleda ersättningsskyldighet mot bolaget, eller

- på något annat sätt handlat i strid med aktiebolagslagen, årsredovisningslagen eller bolagsordningen.

Vårt mål beträffande revisionen av förslaget till dispositioner av bolagets vinst eller förlust, och därmed vårt uttalande om detta, är att med rimlig grad av säkerhet bedöma om förslaget är förenligt med aktiebolagslagen.

Rimlig säkerhet är en hög grad av säkerhet, men ingen garanti för att en revision som utförs enligt god revisionssed i Sverige alltid kommer att upptäcka åtgärder eller försummelser som kan föranleda ersättningsskyldighet mot bolaget, eller att ett förslag till dispositioner av bolagets vinst eller förlust inte är förenligt med aktiebolagslagen.

Som en del av en revision enligt god revisionssed i Sverige använder vi professionellt omdöme och har en professionellt skeptisk inställning under hela revisionen. Granskningen av förvaltningen och förslaget till dispositioner av bolagets vinst eller förlust grundar sig främst på revisionen av räkenskaperna. Vilka tillkommande granskningsåtgärder som utförs baseras på vår professionella bedömning med utgångspunkt i risk och väsentlighet. Det innebär att vi fokuserar granskningen på sådana åtgärder, områden och förhållanden som är väsentliga för verksamheten och där avsteg och överträdelser skulle ha särskild betydelse för bolagets situation. Vi går igenom och prövar fattade beslut, beslutsunderlag, vidtagna åtgärder och andra förhållanden som är relevanta för vårt uttalande om ansvarsfrihet. Som underlag för vårt uttalande om styrelsens förslag till dispositioner beträffande bolagets vinst eller förlust har vi granskat om förslaget är förenligt med aktiebolagslagen.

Bollnäs 2026-06-30

Ernströms Revisionsbyrå Kommanditbolag

Lena Magnusson

Lena Magnusson

Godkänd revisor

Revolvision AB
559025-9296
Räkenskapsår 2026-01-01 - 2026-12-31
Period: 2026-01-01 - 2026-12-31

Balansrapport ÅRL

Utskrivet 2026-11-13 13:57
Senaste vernr A 45 E 3 G 6 M 6

		Ing balans	Ing saldo	Period	Utg balans
TILLGÅNGAR					
Anläggningstillgångar					
Immateriella anläggningstillgångar					
1010	Utvecklingsutgifter	2 739 775,95	2 739 775,95	0,00	2 739 775,95
1019	Ackumulerade avskrivningar på balanserade utgifter	-14 620,00	-14 620,00	0,00	-14 620,00
Summa immateriella anläggningstillgångar		2 725 155,95	2 725 155,95	0,00	2 725 155,95
Materiella anläggningstillgångar					
1220	Inventarier och verktyg	67 263,00	67 263,00	0,00	67 263,00
1229	Ackumulerade avskrivningar på inventarier och verktyg	-42 878,00	-42 878,00	-3 366,00	-46 244,00
Summa materiella anläggningstillgångar		24 385,00	24 385,00	-3 366,00	21 019,00
Summa anläggningstillgångar		**2 749 540,95**	**2 749 540,95**	**-3 366,00**	**2 746 174,95**
Omsättningstillgångar					
Kortfristiga fordringar					
1630	Avräkning för skatter och avgifter (skattekonto)	2,00	2,00	81,00	83,00
1650	Momsfordran	14 454,00	14 454,00	-14 114,00	340,00
1790	Övriga förutbetalda kostnader och upplupna intäkter	7 903,00	7 903,00	-7 903,00	0,00
Summa kortfristiga fordringar		22 359,00	22 359,00	-21 936,00	423,00
Kassa och bank					
1930	Företagskonto/checkkonto/affärskonto	1 114,75	1 114,75	-665,80	448,95
Summa kassa och bank		1 114,75	1 114,75	-665,80	448,95
Summa omsättningstillgångar		**23 473,75**	**23 473,75**	**-22 601,80**	**871,95**
SUMMA TILLGÅNGAR		**2 773 014,70**	**2 773 014,70**	**-25 967,80**	**2 747 046,90**
EGET KAPITAL, AVSÄTTNINGAR OCH SKULDER					
Eget kapital					
2081	Aktiekapital	-81 133,33	-81 133,33	0,00	-81 133,33
2089	Fond för utvecklingsutgifter	-2 725 155,95	-2 725 155,95	0,00	-2 725 155,95
2091	Balanserad vinst eller förlust	3 481 418,81	3 481 418,81	0,00	3 481 418,81
2097	Fri överkursfond	-2 194 914,00	-2 194 914,00	0,00	-2 194 914,00
2099	Årets resultat	183 934,44	183 934,44	0,00	183 934,44
Summa eget kapital		**-1 335 850,03**	**-1 335 850,03**	**0,00**	**-1 335 850,03**
Långfristiga skulder					
2350	Lån Almi 500035084	-504 935,09	-504 935,09	0,00	-504 935,09
2351	Lån Almi 500033202	-244 791,65	-244 791,65	0,00	-244 791,65
2353	Lån Herrgårdsviken i Ockelbo AB	-95 000,00	-95 000,00	0,00	-95 000,00
2355	Lån Pier Point Innovation	-500 000,00	-500 000,00	-45 000,00	-545 000,00
Summa långfristiga skulder		**-1 344 726,74**	**-1 344 726,74**	**-45 000,00**	**-1 389 726,74**

Revolvision AB
559025-9296
Räkenskapsår 2026-01-01 - 2026-12-31
Period: 2026-01-01 - 2026-12-31

Balansrapport ÅRL

Utskrivet 2026-11-13 13:57
Senaste vernr A 45 E 3 G 6 M 6

		Ing balans	Ing saldo	Period	Utg balans
Kortfristiga skulder					
2440	Leverantörsskulder	-28 478,00	-28 478,00	28 478,00	0,00
2893	Skulder till närstående personer, kortfristig del	-80,93	-80,93	0,00	-80,93
2960	Upplupna räntekostnader	-36 879,00	-36 879,00	-31 319,00	-68 198,00
2990	Övriga upplupna kostnader och förutbetalda intäkter	-27 000,00	-27 000,00	0,00	-27 000,00
Summa kortfristiga skulder		**-92 437,93**	**-92 437,93**	**-2 841,00**	**-95 278,93**
SUMMA EGET KAPITAL, AVSÄTTNINGAR OCH SKULDER		**-2 773 014,70**	**-2 773 014,70**	**-47 841,00**	**-2 820 855,70**
BERÄKNAT RESULTAT		**0,00**	**0,00**	**-73 808,80**	**-73 808,80**

Revolvision AB
559025-9296
Räkenskapsår 2026-01-01 - 2026-12-31
Period 2026-01-01 - 2026-12-31

Resultatrapport ÅRL

Utskrivet 2026-11-13 13:57
Senaste vernr A 45 E 3 G 6 M 6

		Period	Ackumulerat	Period fg år
RÖRELSENS INTÄKTER				
Aktiverat arbete för egen räkning				
3800	Aktiverat arbete för egen räkning (gruppkonto)	0,00	0,00	60 647,65
Summa aktiverat arbete för egen räkning		**0,00**	**0,00**	**60 647,65**
Övriga rörelseintäkter				
3999	Övriga rörelseintäkter	0,00	0,00	49 755,00
Summa övriga rörelseintäkter		**0,00**	**0,00**	**49 755,00**
SUMMA RÖRELSENS INTÄKTER		**0,00**	**0,00**	**110 402,65**
RÖRELSENS KOSTNADER				
Råvaror och förnödenheter				
4545	Import av varor, 25 % moms	0,00	0,00	-5 453,68
Summa råvaror och förnödenheter		**0,00**	**0,00**	**-5 453,68**
BRUTTOVINST		**0,00**	**0,00**	**104 948,97**
Övriga externa kostnader				
5420	Programvaror	0,00	0,00	-2 485,00
5460	Förbrukningsmaterial	0,00	0,00	-570,90
5800	Resekostnader (gruppkonto)	0,00	0,00	-1 410,00
5810	Biljetter	0,00	0,00	-624,00
6110	Kontorsmateriel	-277,80	-277,80	-756,50
6212	Mobiltelefon	-711,00	-711,00	-3 881,00
6230	Datakommunikation	-2 518,00	-2 518,00	-3 798,75
6250	Postbefordran	0,00	0,00	-220,00
6420	Ersättningar till revisor	0,00	0,00	-38 213,00
6530	Redovisningstjänster	0,00	0,00	-22 037,00
6550	Konsultarvoden	-5 000,00	-5 000,00	-11 000,00
6570	Bankkostnader	-1 792,00	-1 792,00	-2 401,00
6991	Övriga externa kostnader, avdragsgilla	-1 452,00	-1 452,00	-6 463,00
Summa övriga externa kostnader		**-11 750,80**	**-11 750,80**	**-93 860,15**
Personalkostnader				
7220	Löner till företagsledare	0,00	0,00	-42 000,00
7321	Skattefria traktamenten, Sverige	0,00	0,00	-2 320,00
7331	Skattefria bilersättningar	0,00	0,00	-11 000,00
7510	Arbetsgivaravgifter 31,42 %	0,00	0,00	-13 194,00
7690	Övriga personalkostnader	0,00	0,00	-190,12
Summa personalkostnader		**0,00**	**0,00**	**-68 704,12**
Avskrivningar				
7830	Avskrivningar på maskiner och inventarier	-3 366,00	-3 366,00	-10 085,00
Summa avskrivningar		**-3 366,00**	**-3 366,00**	**-10 085,00**
RÖRELSERESULTAT		**-15 116,80**	**-15 116,80**	**-67 700,30**
Finansiella poster				

Revolvision AB
559025-9296
Räkenskapsår 2026-01-01 - 2026-12-31
Period 2026-01-01 - 2026-12-31

Resultatrapport ÅRL

Utskrivet 2026-11-13 13:57
Senaste vernr A 45 E 3 G 6 M 6

		Period	Ackumulerat	Period fg år
8314	Skattefria ränteintäkter	2,00	2,00	22,00
8410	Räntekostnader för långfristiga skulder	-58 298,00	-58 298,00	-115 231,14
8422	Dröjsmålsräntor för leverantörsskulder	-396,00	-396,00	-1 011,00
8423	Räntekostnader för skatter och avgifter	0,00	0,00	-14,00
Summa finansiella poster		**-58 692,00**	**-58 692,00**	**-116 234,14**
RESULTAT EFTER FINANSIELLA POSTER		**-73 808,80**	**-73 808,80**	**-183 934,44**
SUMMA RÖRELSENS KOSTNADER		**-73 808,80**	**-73 808,80**	**-294 337,09**
Årets resultat				
8999	Årets resultat	0,00	0,00	183 934,44
Summa årets resultat		**0,00**	**0,00**	**183 934,44**
BERÄKNAT RESULTAT		**-73 808,80**	**-73 808,80**	**0,00**